Autodesk

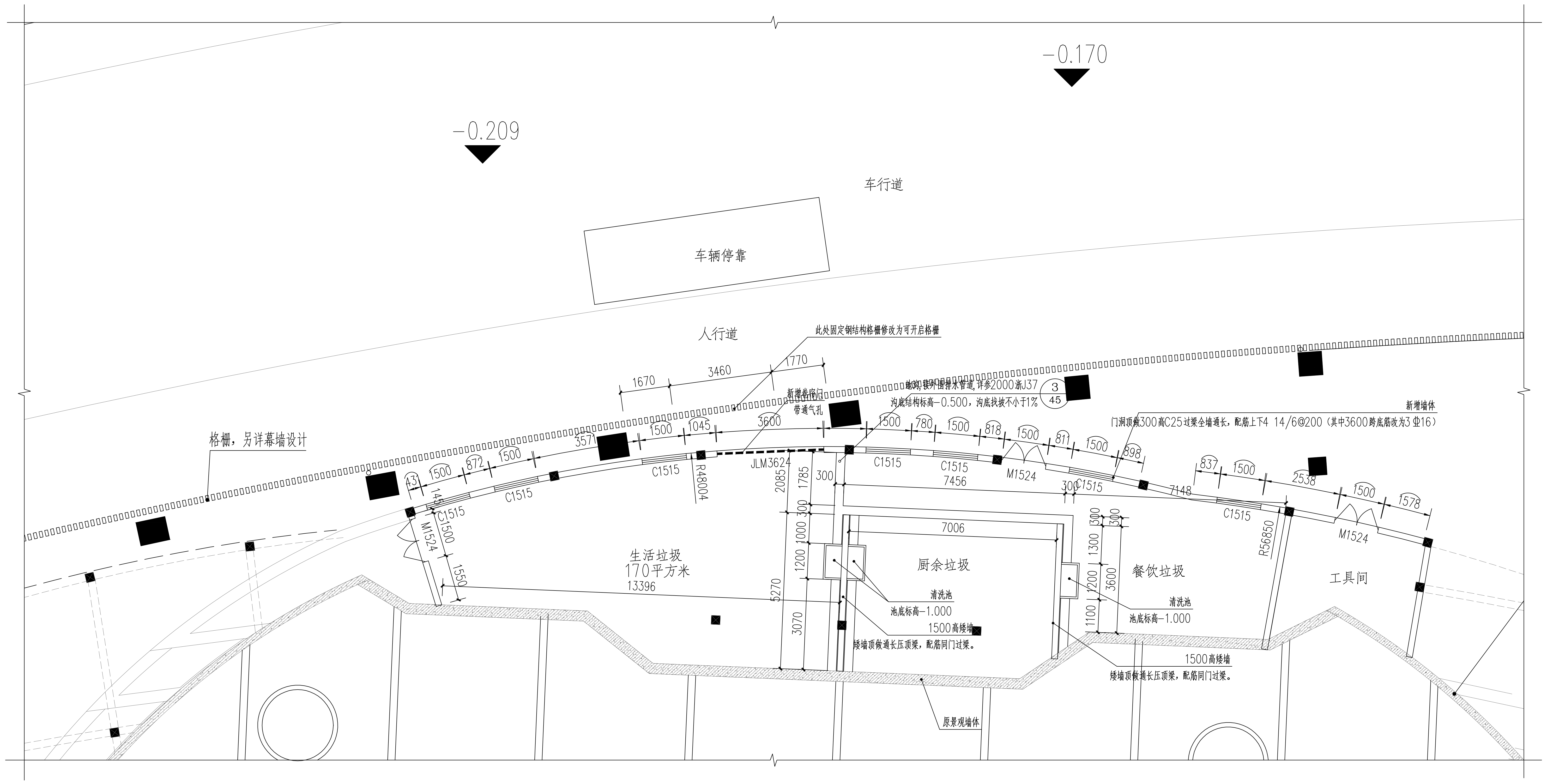
-0.170
-0.209
车行道
车辆停靠
人行道
此处固定钢结构格栅修改为可开启格栅
格栅，另详幕墙设计
1670
3460
1770
新增卷帘门
带通气孔
此沟,接外围排水管道,详参2000浙J37
3
45
沟底结构标高-0.500，沟底找坡不小于1%
新增墙体
门洞顶做300高C25过梁全墙通长，配筋上下4 14/6@200（其中3600跨底筋改为3 Φ16）
3571
1500
1045
3600
1500
780
1500
818
1500
811
1500
898
837
1500
2538
1500
1578
872
1500
1430
C1515
C1515
C1515
C1515
C1515
C1515
C1515
M1524
M1524
M1524
R48004
R56850
JLM3624
2085
1785
300
7456
300
7148
300
1000
1200
5270
3070
7006
300
300
1300
1200
1100
3600
1550
生活垃圾
170平方米
13396
厨余垃圾
餐饮垃圾
工具间
清洗池
池底标高-1.000
清洗池
池底标高-1.000
1500高矮墙
矮墙顶做通长压顶梁，配筋同门过梁。
1500高矮墙
矮墙顶做通长压顶梁，配筋同门过梁。
原景观墙体

一、设计依据

1、建设方提出的相关设计要求及工艺设计

2、依据的主要建筑设计规范：

《建筑设计防火规范》 GB50016-2014（2018年版）

《民用建筑设计统一标准》 GB50352-2019

《建筑玻璃应用技术规程》 JGJ113-2015

《浙江省消防技术规范难点问题操作指南》2020版（浙消[2020]166号）

《湖州市房屋建筑工程质量通病防治规定》 湖建发[2020]3号

《浙江省建筑防水工程技术规程》DB33/T1147-2018

《无机轻集料砂浆保温系统技术标准》JGJ/T253-2019

国家及地方其它有关设计规范，规定。

二、工程做法

内墙（白瓷砖墙）
- 10厚白瓷砖(600x300)面层高度至1.8m，使用前浸水2小时，纯水泥浆擦缝，缝宽不大于1
- 6厚1:2水泥砂浆面
- 14厚1:3水泥砂浆分层赶平
- 1.5厚聚合物水泥基（JS）防水涂料I型
- 基层界面处理剂一道
- 基层墙体（B07级A5.0蒸压砂加气砌块）

地面
- *12厚防滑地砖，纯水泥浆擦缝
- *25厚1:3水泥砂浆结合层
- *2厚聚合物水泥防水涂料，四周卷起1800高(距离装修完成面)，
- *最薄处20厚1:3水泥砂浆抹平
- *水泥浆一道（内掺建筑胶）

顶棚
- *钢筋砼楼板
- *表面清扫干净，模板接缝磨平，填补基面，清除浮浆等
- *1.5聚合物水泥防水涂料（Ⅱ型）
- *批白色防霉耐水腻子
- *刷白色无机涂料 （燃烧性能A级）

门窗表

类型	设计编号	洞口尺寸(mm)	数量	图集名称	页次	选用型号	备注
铝合金门窗	C1515	见详图	7	2010浙J7			型材采用隔热金属型材多腔密封窗框+LOW-E中空玻璃（6中透光LOW-E+12A+6）外窗气密性等级≥6级，水密性等级≥3级，抗风压性能≥4级；（型材传热系数：≤5.0，色彩具体看样确定）
	M1524	见详图	3				
卷帘门	JLM3624	3600X2400	1				
附注：1.A为钢化安全玻璃							

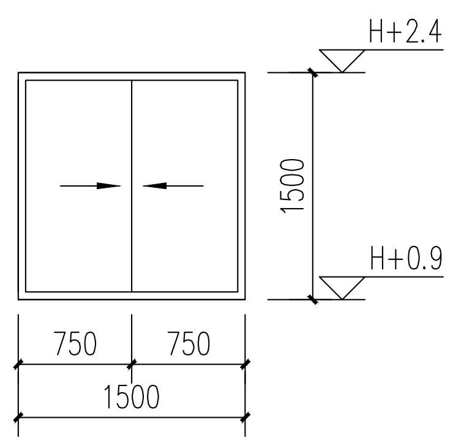
H+2.4
H+0.9
1500
750
750
1500

C1515 1:50

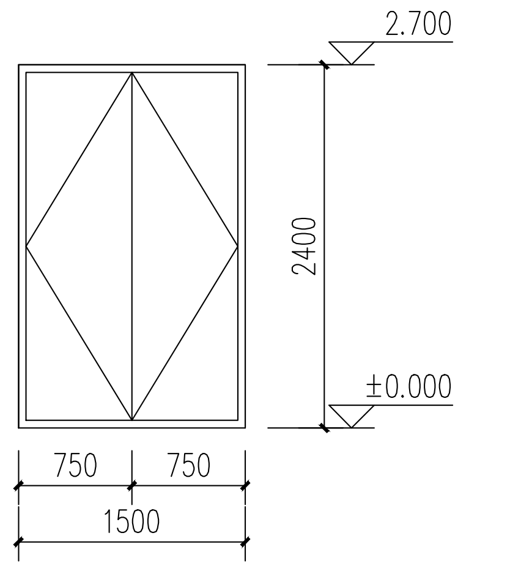
2.700
±0.000
2400
750
750
1500

M1524 1:50

A1:841x594

浙江天和建筑设计有限公司
ZHEJIANG TIANHE ARCHITECTURAL DESIGN CO.,LTD

建筑行业（建筑工程）	甲级	A133008467
工程勘察（岩土工程设计）	甲级	B133008467
市政行业（道桥给排水）	乙级	A233008464
风景园林	乙级	A233008464
城市规划编制	丙级[浙]城规编	143018

版次	1	被替换版次	
日期	2023.03	注：以高版次图纸为准，被替换版次废止。	

本版次变更要点：

图纸会签 COORDINATION

	实名 REAL NAME	签名 SIGNATURE
建筑 ARCHITECTURE		
结构 STRUCTURE		
给排水 PLUMBING		
电气 ELECTRIC		
暖通 HVAC		

出图章 DESIGN SEAL

	实名 REAL NAME	签名 SIGNATURE
审定 APPROVED BY		
审核 EXAMINED BY		
工程负责 PROJECT MANAGER		
工种负责 CHIEF ENGI.		
校对 CHECKED BY		
设计 DESIGNED BY		
制图 DRAWN BY		

注册执业章 REGISTERED SEAL

建设单位 CLIENT	
工程名称 PROJECT	CD-01-02-03D地块项目 **垃圾房**
图名 TITLE	城市平台垃圾房一层平面图

工程号 FILE No.	图别 DRAWING TYPE	图号 DRAWING No.
23- —	建施	01

未盖红色出图专用章的纸质图纸无效